ePED® Display-Türterminal 1386D10

effeff
ASSA ABLOY

Installations- und Montageanleitung

D0124103, 08.2022

Experience a safer and more open world

Lesen Sie diese Anleitung vor der Benutzung sorgfältig durch und bewahren Sie sie auf. Die Anleitung beinhaltet wichtige Informationen zum sicheren Montage und Installation des Produkts.

Bestimmungsgemäßer Gebrauch

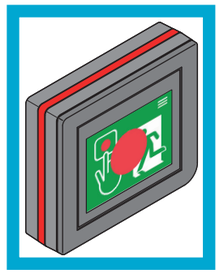

Elektrische Verriegelungen von Türen in Rettungswegen sind zur Anwendung im gewerblichen Bereich vorgesehen.

Das Produkt ist für die Absicherung von Rettungswegen konzipiert und entsprechend den Anforderungen der EltVTR und DIN EN 13637:2015 geprüft. Abweichende Anwendungen oder Zulassung nicht beschriebener Gerätekombinationen sind unzulässig.

Planungshinweise für zulässige Lösungen und die dazu benötigten Gerätekombinationen kann *ASSA ABLOY Sicherheitstechnik GmbH* für Ihre Anwendung gerne bereitstellen. Die Verwendung ist mit den bauaufsichtlichen Anforderungen abzustimmen. Sprechen Sie dazu die zuständige Baubehörde an.

Bei der Verwendung müssen alle relevanten bauaufsichtlichen Anforderungen eingehalten werden, insbesondere bezüglich der

- Abstimmung des Sicherheitskonzeptes mit der zuständigen Baubehörde und
- Veränderungen an Türelementen.

Das Gerät ist für die Montage, Konfiguration und Nutzung entsprechend dieser Anleitung geeignet. Jede darüber hinausgehende Verwendung gilt als nicht bestimmungsgemäß, nicht beschriebene Gerätekombinationen sind unzulässig.

ASSA ABLOY
Sicherheitstechnik GmbH
Bildstockstraße 20
72458 Albstadt
DEUTSCHLAND
Tel. +497431 123-0
albstadt@assaabloy.com
www.assaabloy.com/de

Dokumentationen zu ePED®

https://aa-st.de/file/D01202

www.assaabloy.com/de

Sicherheitshinweise

Zielgruppe

Die Montage und Installation des Produkts muss von einer Elektrofachkraft durchgeführt werden, mit von ASSA ABLOY zertifizierter Sachkunde zu Fluchttürsteuerungen gemäß den bauaufsichtlichen Anforderungen an elektrische Verriegelungen von Türen in Rettungswegen. Die Elektrofachkraft ist verpflichtet, die anerkannten Regeln der Technik, Prüfverordnungen der Bundesländer anzuwenden und diesen Kenntnisstand laufend zu aktualisieren.

Für die nachfolgende Prüfung der korrekten Montage und Installation, die Erstinbetriebnahme und Wartung werden weitergehende Kenntnisse zum Produkt benötigt. Dies ist nicht Bestandteil dieser Anleitung.

Bedeutung der Symbole

Gefahr!

Sicherheitshinweis: Nichtbeachtung führt zu Tod oder schwerer Verletzung.

Warnung!

Sicherheitshinweis: Nichtbeachtung kann zu Tod oder schweren Verletzungen führen

Vorsicht!

Sicherheitshinweis: Nichtbeachtung kann zu Verletzungen führen.

Achtung!

Hinweis: Nichtbeachtung kann zu Materialschäden führen und die Funktion des Produkts beeintächtigen.

Hinweis!

Hinweis: Ergänzende Informationen zur Bedienung des Produkts.

Montage und Installation

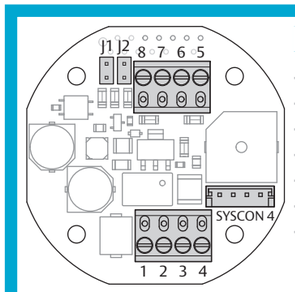

Klemmleiste		
1	CAN_H	ws
2	CAN_L	br
3	V_B+	gn
4	GND	ge
5	In V_B+	
6	In V_B–	
7	BMA V_B+	
8	BMA V_B–	

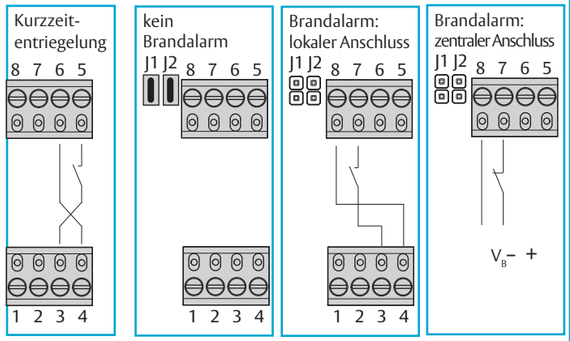

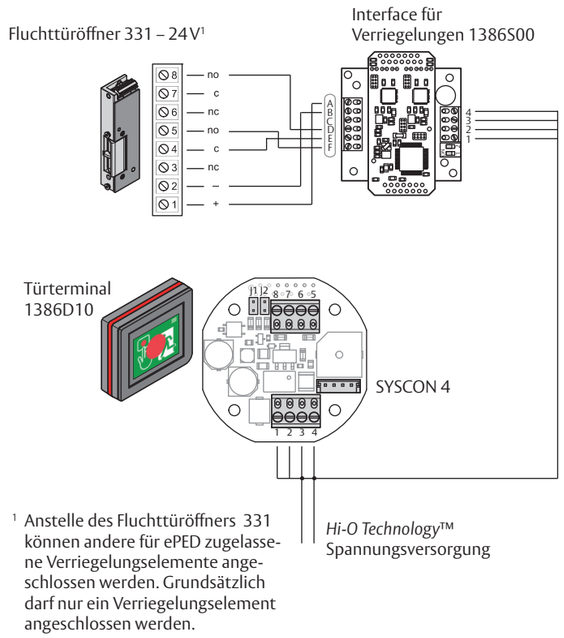

[1] Anstelle des Fluchttüröffners 331 können andere für ePED zugelassene Verriegelungselemente angeschlossen werden. Grundsätzlich darf nur ein Verriegelungselement angeschlossen werden.

Warnung!

Gefahr durch Veränderung am Produkt: Die Sicherheitsmerkmale dieses Produkts sind eine wesentliche Voraussetzung für dessen Übereinstimmung mit EltVTR und DIN EN 13637:2015. Es dürfen keinerlei Veränderungen vorgenommen werden, die nicht in dieser Anleitung beschrieben sind.

Gefahr durch fehlende Not-Auf-Taster an der Fluchttür: Erfolgt die Freigabe der Fluchttür zentral gesteuert, entfällt die selbstbestimmte Möglichkeit, bei Gefahr den Gefahrenbereich zu verlassen. Dies erfordert immer eine Genehmigung durch die zuständige Baubehörde. Üblicherweise ist eine ständig besetzte Stelle, mit der Ausrüstung zur zentralen Freigabe, Voraussetzung für die Genehmigung.

Gefahr durch fehlerhafte Inbetriebnahme: Um die Produktsicherheit zu gewährleisten, muss die Inbetriebnahme durch eine sachkundige Person durchgeführt werden. *ASSA ABLOY Sicherheitstechnik GmbH* bietet Schulungen zur Aneignung der erforderlichen Sachkunde an.

Gefahr durch fehlerhafte Wartung: Die Verantwortung für eine korrekte Installation und Funktionskontrolle des Produkts und angeschlossener Komponenten liegt beim Betreiber. In mindestens jährlichen Abständen muss die sichere Funktionsfähigkeit durch eine geschulte Fachkraft überprüft werden. Bauaufsichtliche Anforderungen müssen eingehalten werden. *ASSA ABLOY Sicherheitstechnik GmbH* bietet Schulungen zur Aneignung der erforderlichen Sachkunde an.

Gefahr durch Manipulation oder unsachgemäße Reparatur: Können das *ePED® 1386D10 Türterminals* oder Teile des Geräts nach einer Störung oder Alarmmeldung nicht wieder in den Normalbetrieb zurückgesetzt werden oder liegt eine Beschädigung vor, so darf das Gerät ausschließlich durch eine sachkundige Person repariert werden. Wenden Sie sich an den Kundendienst des Installateurs oder an den Support der *ASSA ABLOY Sicherheitstechnik GmbH*.

Warnung!

Gefahr durch unberechtigte Manipulation: Die werkseitig vorgegeben Berechtigungscodes sind öffentlich zugänglich und können missbräuchlich verwendet werden. Ändern Sie die Berechtigungscodes bevor das *ePED® 1386D10 Türterminal* frei zugänglich ist. Verwenden Sie für die Berechtigungsebenen immer unterschiedliche Codes (vier bis acht Stellen). Bewahren Sie die schriftlich protokollierten Codes sicher auf.

Hinweis!

Schutzart IP30 muss erreicht werden: Für die Montage müssen Schalterdosen verwendet werden, die mindestens Schutzart IP30 erreichen.

Ungeprüfte Geräte können abweichend funktionieren: Nicht in der Kompatibilitätsliste aufgeführte *Hi-O Technology*™ Geräte sind nicht im Geräteverbund geprüft und können abweichende Funktionsabläufe hervorrufen. Dies gilt insbesondere für Aktivatoren.

Die maximale Anzahl der Komponenten darf nicht überschritten werden: Es können maximal vier Terminals (*Not-Auf Module 1386D00*) und acht *Interfaces für Verriegelungen 1386S00* angeschlossen werden.

Die maximale Leistungsaufnahme darf nicht überschritten werden: Die Spannungsversorgung muss zur Leistungsaufnahme aller angeschlossenen Komponenten insgesamt passen.

Funktionseinschränkung bei falscher Betriebsspannung an den Komponenten: Es muss ein Netzteil nach Anforderung SELV verwendet werden. Für die Versorgung von Geräten mit höherer Leistungsaufnahme als 100 VA müssen separate Netzteile angeschlossen werden. Das Netzteil, die Kabellängen und -querschnitte müssen zu den örtlichen Gegebenheiten passend gewählt werden. Prüfen Sie und stellen Sie sicher, dass die Betriebsspannung an allen Anschlussstellen zu den Komponenten passt.

Das Display montieren / demontieren

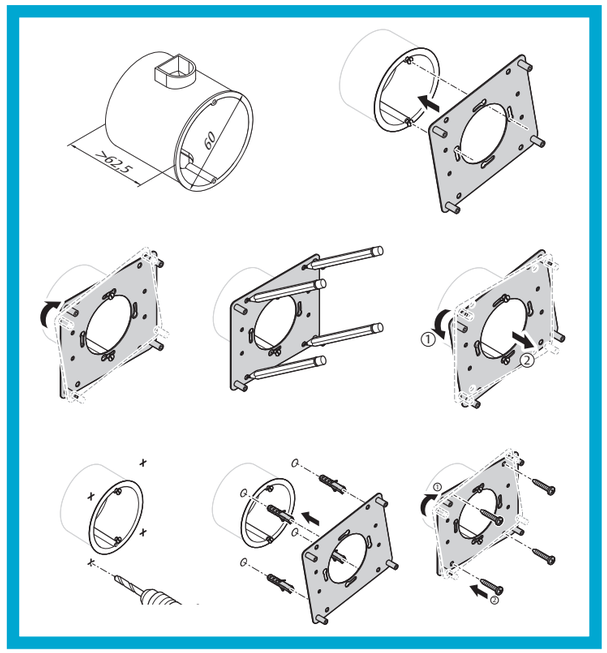

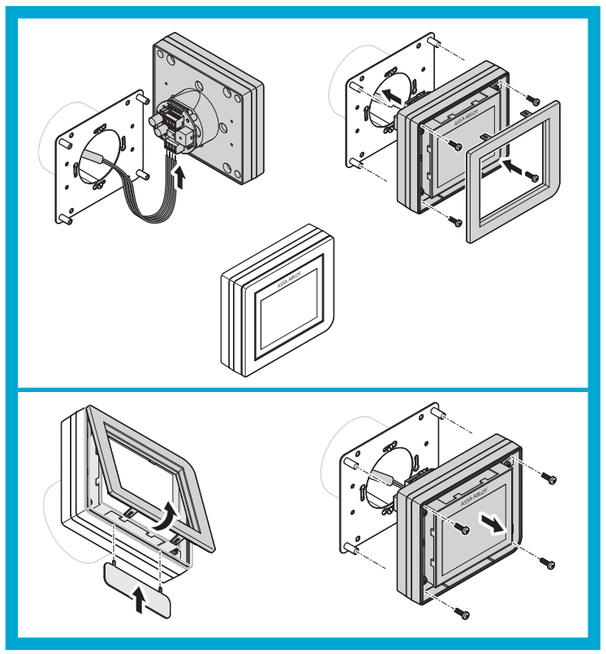

Inbetriebnahme

Erste Inbetriebnahme

Bei der ersten Inbetriebnahme sind alle Geräte am *Hi-O-Technology*™-Bus angeschlossen, aber noch nicht konfiguriert. Wird die Spannungsversorgung eingeschaltet, befindet sich das System im Plug-&-Play-Modus.

Interfaces für Verriegelungen können nicht mit Werkseinstellungen arbeiten, da diese mit den zugehörigen Not-Auf-Tastern logisch verknüpft sein müssen.

Nach dem Start zeigt der Installations-Wizard Dialoge an, zum Teil mit Bestätigungsmeldungen, zum Teil mit Handlungsaufforderungen.

Hinweis!

Bearbeiten Sie die Dialogabfolge vollständig: Wird ein Dialog über die Taste *Abbruch* verlassen oder wird die angezeigte Handlung nicht ausgeführt, muss die Installation anschließend von vorn begonnen werden. Das RWT-System bleibt unkonfiguriert und ist nicht verriegelbar.

Den Installations-Wizard bedienen

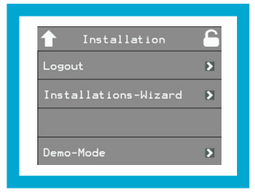

1 Berühren Sie
- die Taste *Weiter* oder *OK*, wenn die Dialogmeldung in allen Punkten richtig ist oder nachdem Sie die erforderliche Handlung erledigt haben,
- die Taste *Abbruch*, wenn die Dialogmeldung mindestens in einem Punkt falsch ist oder Sie die erforderliche Handlung nicht erledigen.

⇨ Die Installation ist abgeschlossen, wenn Sie alle Meldungen über die Taste *Weiter* oder *OK* verlassen konnten.

⇨ Nach abgeschlossener Installation befindet sich das *ePED® 1386D10 Türterminal* im Status *Normalbetrieb*.

Zurücksetzen in die Werkseinstellungen

Durch das Zurücksetzen in die Werkseinstellungen, gehen Änderungen an den Betriebsdaten verloren. Das Gerät muss anschließend konfiguriert werden.

In den ersten fünf Sekunden nach Einschalten der Betriebsspannung, kann das Gerät in die Werkseinstellungen zurück gesetzt werden.

In die Werkseinstellungen zurücksetzen

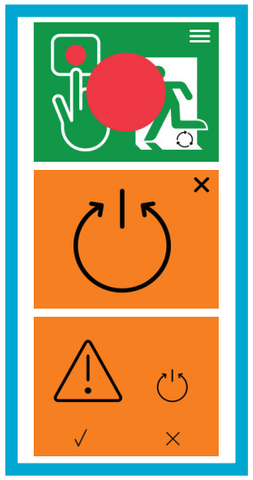

1 Schalten Sie die Spannungsversorgung für mindestens 10 Sekunden ab.
2 Schalten Sie die Spannungversorgung wieder ein.
⇨ Das Symbol ◌ wird angezeigt.
3 Berühren Sie das Symbol ≡.

4 Berühren Sie den Bildschirm mittig.

5 Beantworten Sie die Sicherheitsabfrage.
⇨ Nach einer Bestätigung der Sicherheitsabfrage ist das Gerät wieder betriebsbereit und muss konfiguriert werden.

Bedienung

Notschaltfunktion

Durch das Berühren der roten Fläche in der Mitte wird eine Freigabe eingeleitet und ein Voralarm ausgelöst.

Die Notschaltfunktion wird ausgelöst, wenn das Display gedrückt wird.

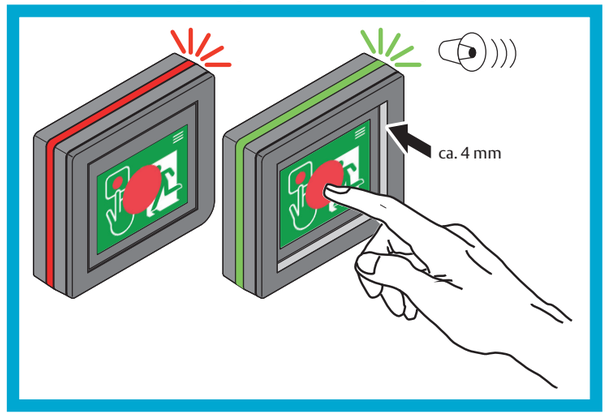

Anzeige

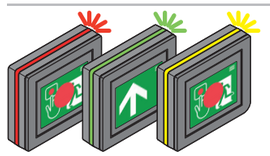

Leuchtring mit Statusanzeige

Der integrierte Leuchtring ermöglicht eine einfache Erkennung des aktuellen Zustands der Fluchttür auch bei großem Betrachtungswinkel.

Anzeige der Freigabeverzögerung (Option)

Bei aktivierter Freigabeverzögerung wird die aktuell verbleibende Wartezeit in Sekunden angezeigt.

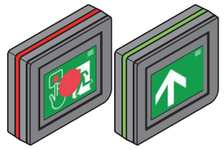

Fluchtwegpiktogramm und Statusanzeige

Das *ePED® Display-Türterminal 1386D10* zeigt bei gesicherter Fluchttür das passende Piktogramm zur Bedienung an und weist auf die erforderliche Bedienung und das richtige Verhalten im Gefahrenfall hin.

Bedienung und Konfiguration

Berechtigte Benutzer werden über einen Berechtigungscode identifiziert und erhalten Zugang zur Konfiguration und erweiterten Bedienfunktionen (Konfiguration).

Konfiguration

Hinweis!

Inbetriebnehmen: Für die Konfiguration müssen alle *Hi-O-Technology*™-Geräte am Bus angeschlossen sein. Danach wird die Betriebsspannung eingeschaltet. Nachträglich angeschlossene Geräte werden erst nach einem erneuten Einschalten der Betriebsspannung erkannt.

Für den Betrieb der RWT-Verriegelung-Module ist immer mindestens ein Not-Auf-Modul notwendig.

Berechtigungen

Es gibt drei Berechtigungsebenen:

Steuerung	Berechtigung zum Abrufen von Informationen
Einstellungen	Berechtigung zum Abrufen von Information und eingeschränkter Konfiguration
Installation	Berechtigung ohne Einschränkung

Jeder Berechtigungsebene ist werkseitig ein eindeutiger Berechtigungscode zugewiesen. Diese Berechtigungscodes müssen zur Inbetriebnahme geändert werden. Dabei muss wieder jeder Berechtigungsebene ein eindeutiger Berechtigungscode zugewiesen werden.

Verriegeln, Entriegeln, Reset

1 Berühren Sie das Symbol ≡
2 Geben Sie einen Berechtigungscode ein.
3 Bestätigen Sie die Eingabe über die Taste [✓].
⇨ Nach Eingabe eines gültigen Berechtigungscodes können Sie die Tür entriegeln.

Berechtigungen

Berechtigungscode eingeben – Konfiguration

Einige Menüs (zum Beispiel das Menü *System*) können nur mit erweiterten Berechtigungen aufgerufen werden, dazu wird der Berechtigungscode zur Konfiguration benötigt.

1 Berühren Sie das Symbol ≡.
2 Berühren Sie das Symbol ✲.
⇨ Das Symbol wird nicht mehr angezeigt.
3 Berühren Sie ein Symbol zu einer Berechtigungsebene.
4 Geben Sie Ihren Berechtigungscode ein.
Löschen Sie bei Bedarf eine falsch eingegebene Ziffer über die Taste [✗]
5 Bestätigen Sie die Eingabe über die Taste [✓].
⇨ Nach Eingabe eines gültigen Berechtigungscodes wird das aufgerufene Menü angezeigt.

Berechtigungscodes für Berechtigungsebenen ändern

1 Berühren Sie die Symbole in folgender Reihenfoge: ≡ ✲
2 Geben Sie Ihren Berechtigungscode ein.
3 Berühren Sie den Menüpunkt *System*.
4 Berühren Sie den Menüpunkt *Benutzerverwaltung*.
⇨ Die Tastatur wird angezeigt.
5 Berühren Sie ein Symbol zu einer Berechtigungsebene.
6 Vergeben Sie einen neuen, eindeutigen Berechtigungscode.
Löschen Sie bei Bedarf eine falsch eingegebene Ziffer über die Taste [✗]
7 Bestätigen Sie die Eingabe über die Taste [✓].
⇨ Sie haben einen Berechtigungscode geändert.
8 Wiederholen Sie bei Bedarf ab Schritt 5 bis alle Berechtigungscodes geändert wurden.

Technische Daten

Eigenschaft	Ausprägung
Spannungsversorgung	über externes Netzteil
Spannungsversorgung V_B	24 V (+/–10%) SELV
Stromaufnahme	200 mA
maximale Freigabeverzögerung nach Betätigung des Not-Auf-Tasters · DIN EN 13637 · bei lokaler Steuerung · bei zentraler Steuerung · ohne CE-Zertifizierung (EU-Export) · bei lokaler Steuerung · bei zentraler Steuerung	 15 s 180 s 120 s 300 s
Hi-O Technologie™ · Steuerfunktion · Bus-Adressen	 Ja 2
Breite Höhe Tiefe	113 mm 99 mm 29 mm
Einsatzort	zur Verwendung im Innenbereich
Schutzart	IP30 (wenn vollständig montiert)
Betriebstemperatur	–10 °C – +55 °C
Zertifizierung nach	EltVTR DIN EN 13637:2015

Berechtigungscode für Steuerung (muss geändert werden)	1 2 3 4
Berechtigungscode für Einstellungen (muss geändert werden)	7 7 7 7
Berechtigungscode für Installation (muss geändert werden)	7 8 9 0

Wartung

Wartung

Warnung!

Gefahr durch fehlerhafte oder nicht durchgeführte Wartung: Die Verantwortung für eine korrekte Installation und Funktionskontrolle des Produkts und angeschlossener Komponenten liegt beim Betreiber.
- In **mindestens jährlichen Abständen** muss die sichere Funktionsfähigkeit durch eine geschulte Fachkraft überprüft werden.
- Bauaufsichtliche Anforderungen müssen eingehalten werden.

ASSA ABLOY Sicherheitstechnik GmbH bietet Schulungen zur Aneignung der erforderlichen Sachkunde an.

Gewährleistung, Entsorgung

Aktuelle Informationen

Aktuelle Informationen finden Sie unter: www.assaabloy.com/de

Gewährleistung

Es gelten die gesetzlichen Gewährleistungsfristen und die Verkaufs- und Lieferbedingungen der *ASSA ABLOY Sicherheitstechnik GmbH* (www.assaabloy.com/de).

Entsorgung

Für Produkte, die mit dem Symbol (durchgestrichene Mülltonne) gekennzeichnet sind gilt:

Die geltenden Vorschriften zum Umweltschutz müssen eingehalten werden. Batterien, Akkumulatoren, Lampen, Elektrogeräte und auch personenbezogene Daten gehören nicht in den Hausmüll.

Altbatterien, Altakkumulatoren und Lampen müssen dem Gerät zerstörungsfrei entnommen werden und separat entsorgt werden.

Verpackung

Verpackungsmaterialien müssen der Wiederverwendung zugeführt werden. Das Verpackungsmaterial kann auch am Ort der Übergabe dem Vertreiber oder Fachhandwerker kostenlos zur Entsorgung überlassen werden.

Produkt

WEEE-Reg.-Nr. DE 69404980

Das Produkt ist nach dem Gebrauch als Elektronikschrott ordnungsgemäß zu entsorgen und zur stofflichen Wiederverwendung einer örtlichen Sammelstelle kostenlos zuzuführen.

Es bestehen grundsätzlich folgende weitere Möglichkeiten zur kostenlosen Entsorgung beim Vertreiber:

- Rückgabe eines funktionsähnlichen Altgeräts am Ort der Abgabe des Neugeräts.
- Rückgabe von maximal drei gleichartigen Altgeräten (max. Kantenlängen 25 cm) in einem Einzelhandelsgeschäft, ohne Verpflichtung zu einem Neukauf.

Die Rücknahmepflicht gilt für Vertreiber von Elektrogeräten mit einer Verkaufsfläche von größer 400 m² oder für Vertreiber von Lebensmitteln, die mehrmals im Kalenderjahr oder dauerhaft Elektrogeräte anbieten mit einer Gesamtverkaufsfläche von 800 m². Bei Online-Anbietern gelten die aufsummierten Lager- und Versandflächen für Elektrogeräte als Verkaufsfläche. Für weitere Details siehe ElektroG3 §17 (1)(2).

Vertreiber, die Fernkommunikationsmittel verwenden, müssen bei Auslieferung von Wärmeüberträgern, Bildschirmen, Monitoren und Geräten, die Bildschirme mit einer Oberfläche größer 100 Quadratzentimetern enthalten sowie Geräte, bei denen mindestens eine der äußeren Abmessungen mehr als 50 Zentimeter beträgt unentgeltlich abholen oder mitnehmen. Für Lampen und insbesondere kleinere Geräte müssen sie geeignete Rückgabemöglichkeiten in zumutbarer Entfernung gewährleisten.

https://www.assaabloy.com/de/de/about-us/compliance-zertifizierungen/gewaehrleistung-entsorgung

Warranty, disposal

Latest news

The latest information is available at: www.assaabloy.com/de/en

Warranty

The statutory warranty periods and *ASSA ABLOY Sicherheitstechnik GmbH's* Terms and Conditions of Sale and Delivery (www.assaabloy.com/de/en) apply.

Disposal

The following applies to products marked with the symbol (crossed out dustbin):

The applicable environmental protection regulations must be observed. Do not dispose of lamps, disposable and rechargeable batteries, electrical devices or personal data in the household waste.

Lamps and used disposable and rechargeable batteries must be removed from the device without damaging them and then disposed of separately.

Packaging

Packaging materials must be recycled. You can also give packaging material to the distributor or trade professional for disposal free of charge at the place of handover.

Product

WEEE reg. no. DE 69404980

You must dispose of the product correctly as electronic scrap after use and take it to a local collection point for recycling free of charge.

You have the following additional options for free disposal through the distributor:

- Return an old device with similar functions at the place where the new device is delivered.
- Return a maximum of three similar old appliances (max. edge lengths 25 cm) to a retail store with no obligation to purchase a new one.

The take-back obligation applies to distributors of electrical appliances with a sales area of over 400 m² or to distributors of foodstuffs that offer electrical appliances several times a calendar year or continuously with a total sales area of 800 m². In the case of online providers, the total storage and shipping areas for electrical appliances are considered retail space. For further details, see German Electrical and Electronic Equipment Act Section 17 (1)(2) [ElektroG3 §17 (1)(2)].

Distributors using means of remote communication must, upon delivery, collect or take away free of charge heat exchangers, screens, monitors and devices containing screens with a surface area greater than 100 square centimetres and devices in which at least one of the external dimensions is greater than 50 centimetres. For lamps and smaller devices in particular, they must ensure suitable return options at a reasonable distance.

https://www.assaabloy.com/de/de/about-us/compliance-zertifizierungen/gewaehrleistung-entsorgung

Garantie, Disposition des déchets

Informations actuelles

Vous trouverez les informations actuelles sur : www.assaabloy.com/de

Garantie

Les durées de garantie légales et les conditions générales de vente et de livraison de *ASSA ABLOY Sicherheitstechnik GmbH* s'appliquent (www.assaabloy.com/de).

Disposition des déchets

Pour les produits marqués du symbole (poubelle barrée), les règles suivantes s'appliquent :

Les réglementations applicables pour la protection de l'environnement doivent être respectées. Les piles, accumulateurs, ampoules, appareils électriques et les données personnelles ne doivent pas être jetés avec les ordures ménagères.

Les piles, accumulateurs et ampoules usagés doivent être retirés de l'appareil sans être détruits et éliminés séparément.

Emballage

Les matériaux d'emballage doivent être apportés à un service de collecte et de valorisation des déchets. Le matériel d'emballage peut également être mis gratuitement au rebut sur le lieu de la remise au distributeur ou au technicien spécialisé.

Produit

N° d'enr. DEEE DE 69404980

Lorsqu'il est usagé, le produit doit être éliminé correctement en tant que ferraille électronique et être confié gratuitement à un centre de collecte local en vue de son recyclage.

En principe, les autres possibilités suivantes s'offrent à vous pour l'élimination gratuite auprès du distributeur :

- Restitution d'un ancien appareil à la fonction similaire sur le lieu de remise du nouvel appareil.
- Retour de trois anciens appareils de même type au maximum (max. 25 cm de long) dans un commerce de détail, sans obligation d'achat.

L'obligation de reprise s'applique aux distributeurs d'appareils électriques d'une surface de vente supérieure à 400 m² ou aux distributeurs de denrées alimentaires proposant plusieurs fois par année civile ou de manière permanente des appareils électriques d'une surface de vente totale de 800 m². Pour les fournisseurs en ligne, les surfaces de stockage et d'expédition cumulées pour les appareils électriques sont considérées comme surface de vente. Pour plus de détails, voir ElectroG3 §17 (1)(2)

Les distributeurs qui utilisent des moyens de communication à distance doivent récupérer ou emporter gratuitement les échangeurs thermiques, écrans, moniteurs et appareils contenant des écrans d'une surface supérieure à 100 centimètres carrés, ainsi que les appareils dont au moins une des dimensions extérieures est supérieure à 50 centimètres. Pour les lampes et en particulier les appareils plus petits, ils doivent garantir des possibilités de retour appropriées à une distance raisonnable.

https://www.assaabloy.com/de/de/about-us/compliance-zertifizierungen/gewaehrleistung-entsorgung