E100/E900 EURO

Premium Escutcheon Außen Europrofil / Innen blind

ASSA ABLOY

aperio Wireless lock technology

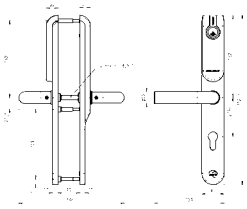

optional: PINpad

MIFARE™ CLASSIC / PLUS

MIFARE™ CLASSIC / DESFire™ LEGIC

Produktbeschreibung

- Mit dem Aperio Elektronikbeschlag E100 können Türen einfach in eine bestehende Zutrittskontrollanlage integriert werden.
- Türen, die bisher rein mechanisch abgesichert waren, sind damit ohne großen Aufwand und somit kostengünstig in ein Zutrittskontrollsystem eingebunden. Sämtlicher Verkabelungsaufwand an der Tür selbst entfällt. Das macht den Beschlag individuell und wirtschaftlich einsetzbar.

- Der Aperio Beschlag kann sowohl online (Übertragung der Daten in Echtzeit über einen Funk-Hub) als auch offline (die Zutrittsberechtigungen werden auf dem Nutzerausweis gespeichert) verwendet werden. Die Umstellung von online zu offline oder umgekehrt ist jederzeit möglich. Bei der Inbetriebnahme wird der Beschlag entsprechend der Anforderungen der jeweiligen Tür über das PAP Tool (Aperio Programming Application Tool) programmiert. Das vereinfacht die Planung enorm.
- Im Auslieferungszustand befindet sich der E100 im Online-Modus.

- Über das ASSA ABLOY Device Protokoll kann der Beschlag in OEM-Zutrittskontrollsysteme (Fremdsysteme) integriert werden.

Allgemeine Produktvorteile

- Verwendbar für alle europäischen (DIN) Einsteckschlösser in Türen mit Holz-, Stahl- oder Rohrrahmen
- Hauptelektronik (RFID + Funk) außen, sicherheitsrelevante Elektronik innen
- Außendrücker freilaufend, Innendrücker ständig gekuppelt
- Vorhandener mechanischer Schließzylinder kann weiterverwendet werden
- Drückervierkant einfach austauschbar, so kann der Beschlag nachträglich vor Ort an die Tür angepasst werden.
- LED für Statusanzeige (rot/grün/orange)
- Einstellbares akustisches Signal
- Mit der PIN-Variante des Beschlags kann ein autorisierter Zutritt entweder über PIN, Ausweis oder Ausweis und PIN konfiguriert werden
- Programmierung und Firmware-Update erfolgen entweder über direkten Anschluss der Komponente an den PC (Mini-USB Anschluss) oder per Funkübertragung
- Audit Trail wird automatisch im Online-Zutrittskontrollsystem angezeigt. Die Übertragung erfolgt bei einem Online-Beschlag in Echtzeit. Wird der Beschlag offline eingesetzt, werden die Zutrittsereignisse über die Nutzerausweise in das Online-Zutrittskontrollsystem übertragen.
- Sowohl die Online- als auch die Offline-Komponenten unterstützen die gängigen RFID-Technologien

Besondere Produktvorteile Aperio online

- E100 kann in Kombination mit verschiedenen Varianten des Kommunikations-Hubs eingesetzt werden. So bietet er für individuelle Anforderungen immer die passende Lösung. Die Kommunikation mit dem Online-Zutrittskontrollsystem erfolgt entweder über einen RS485-, IP- oder Wiegand-Hub.
- Unterstützung mehrerer RFID-Technologien in einer Komponente
- Es können bis zu 10 Ausweise für Notberechtigungen im Beschlag programmiert werden. Mit diesen Ausweisen kann die Tür auch bei einer Verbindungsunterbrechung zum Zutrittskontrollsystem geöffnet werden.
- Alternativ kann über einen dynamischen Notkartenspeicher (Smart Credential Cache) Zutritt gewährt werden: Entweder sind die letzten max. 1.000 berechtigten Ausweise für max. 30 Tage bei einer Verbindungsunterbrechung weiterhin berechtigt oder es kann über die Zutrittskontroll-Software festgelegt werden, welche Personen auch bei Verbindungsunterbrechung Zutritt erhalten.

ASSA ABLOY Sicherheitstechnik GmbH
Bildstockstraße 20 72458 Albstadt albstadt@assaabloy.com
Tel. + 497431 123-0 Fax + 497431 123-240 www.assaabloy.de

- Remote Unlock – mit dieser Funktion ist es möglich, eine Tür über die Zutrittskontroll-Software zu steuern und aus der Ferne zu öffnen: Zum Beispiel eine zeitgesteuerte automatische Daueröffnung oder Sperrung im Amok-Fall
- Mit der Escape and Return Funktion wird eingestellt, dass eine Tür für einen bestimmten Zeitraum nach Verlassen eines Raumes weiterhin begehbar ist. Dies wird im Gefahrenfall eingesetzt, wenn der Fluchtweg nicht mehr frei ist.
- Die Privacy Funktion oder auch „Bitte nicht stören"-Funktion kommt besonders in der Hotelbranche zum Einsatz. Hier kann ein Nutzer über einen Taster im Innenbereich die Tür versperren, sodass er nicht gestört werden kann. (Diese Funktion ist optional und muss bei der Bestellung berücksichtigt werden) (in Vorbereitung)
- Door mode Funktion: Über diese Funktion (Türmodus) kann die Komponente außerhalb einer berechtigten Buchung in einen definierten Zustand, wie zum Beispiel Daueröffnung oder Sperrung, gebracht werden.
- Über das PAP Tool kann die Leserichtung der Seriennummer eingestellt werden. Dies ist besonders bei Anlagen, bei denen unterschiedliche RFID Technologien im Einsatz sind, sinnvoll.
- Es ist möglich, bei Anlagen, bei denen unterschiedliche RFID Technologien im Einsatz sind, die Suchreihenfolge der RFID-Technologien festzulegen. Das beschleunigt den Leseprozess der Identifikationsmerkmale enorm und kann bei Migrationsszenarien auf die aktuellste Lesetechnologie eingestellt werden.
- Die programmierte Kodierung der Ausweisnummer kann von normaler Anzeige auf ASCII zu dezimal umgestellt werden.
- Überwachung des Türstatus: bei Verwendung des AS100 Aperio Türsensors kann in der Zutrittskontroll-Software überprüft werden, ob eine Tür offen oder geschlossen ist.

Passende ASSA ABLOY Produkte für Aperio online

- AH20 Aperio 1-zu-1 Wiegand-Hub bzw. advanced Wiegand-Hub (zusätzliche Relaisausgänge)
- AH30 Aperio 1-zu-8 RS485 Kommunikations-Hub
- AH40 Aperio 1-zu-16 IP Kommunikations-Hub
- AS100 Türsensor

Passendes Zubehör

- PAP Tool (Programmier-Software) mit Aperio Funkdongle
- Dekorplatte für Elektronikbeschlag
  - Die Dekorplatte für den Elektronikbeschlag kann zur Abdeckung von Bohrlöchern des zuvor installierten Beschlages verwendet werden
  - Abmessungen in mm: 323,5 x 52 x 1,5 (H x B x T)
- Drücker-Vierkant U- und L-Form
- Batterie

Lieferumfang

- 1 Beschlag mit Batterie (Lithium CR123A) und Montageanleitung,
- Schrauben, Bohrschablone und Werkzeug (zum Durchziehen von Kabeln)

ASSA ABLOY Sicherheitstechnik GmbH
Bildstockstraße 20 72458 Albstadt albstadt@assaabloy.com
Tel. + 497431 123-0 Fax + 497431 123-240 www.assaabloy.de

E100/E900 EURO

Premium Escutcheon Außen Europrofil / Innen blind

ASSA ABLOY

aperio Wireless lock technology

Technische Daten

Authentifizierung	Drei Authentifizierungsstufen (nur PIN, nur Karte, PIN & Karte kombiniert)
Code	PIN Code: 4- bis 8-stelliger Code
Zertifizierung	CE, EN179, EN1906, DIN18273
Abmessung	312 x 41 x 10/20 mm (H x L x B)
Version	Premium = Version mit höherer Sicherheit bis Kategorie 3 (EN 1906) mit Zulassungen für Feuerschutztüren (DIN18273), Fluchtwege (EN179) und Sicherheitsanwendungen
Drücker	U-Form
Oberfläche	Edelstahl gebürstet (ST)
Entfernung	Entfernung 72 mm, 92 mm; Vierkant 9 mm
Türblattdicke	Türstärke zwischen 40 und 100 mm, in Schritten von 5 mm
Dornmaß	> 40 mm
Batterie	1 x Lithium CR123A
Batterielebensdauer	Lebensdauer HF-Version: 49 Monate bei 30 Öffnungsvorgängen pro Tag Lebensdauer Legic-Version: 29 Monate bei 30 Öffnungsvorgängen pro Tag
Funkstandard	IEEE 802.15.4 (2.4 GHz)
Verschlüsselung (Funkkommunikation)	AES 128 bits
Entfernung zwischen RFID-Leser und Hub	Max. 25 m Reichweite nach baulichen und Umwelt-Gegebenheiten.
Schutzart	IP 54
Betriebstemperaturbereich	-25°C bis 60°C
Relative Luftfeuchtigkeit	< 85% (nichtkondensierend)
Status	LED (rot/grün/orange)
RFID-Technologie	iCLASS®/ISO 14443B; MIFARE Classic®/ MIFARE® DESFire® EV1; LEGIC® (Advant, Prime, ISO/IEC14443 UID, ISO/IEC15693 UID)
RFID-Leser	UID / Sektor / Block / Application / File / LEGIC® Segment Data
OSS Standard Offline	Optional erhältlich (MIFARE® DESFire®, LEGIC® Advant)
OSS Standard Online	MIFARE® Classic®, MIFARE® DESFire® und LEGIC® Advant
Data on Card Offline Lesetechnologie	MIFARE® Classic® (Sector/Block), MIFARE® DESFire® Application
Lesedistanz	< 4 cm
Komminikationsschnittstellen	Micro USB Firmware-Download und Notstrombatterie

ASSA ABLOY Sicherheitstechnik GmbH
Bildstockstraße 20 72458 Albstadt albstadt@assaabloy.com
Tel. + 497431 123-0 Fax + 497431 123-240 www.assaabloy.de

E100/E900 EURO

Premium Escutcheon Außen Europrofil / Innen blind

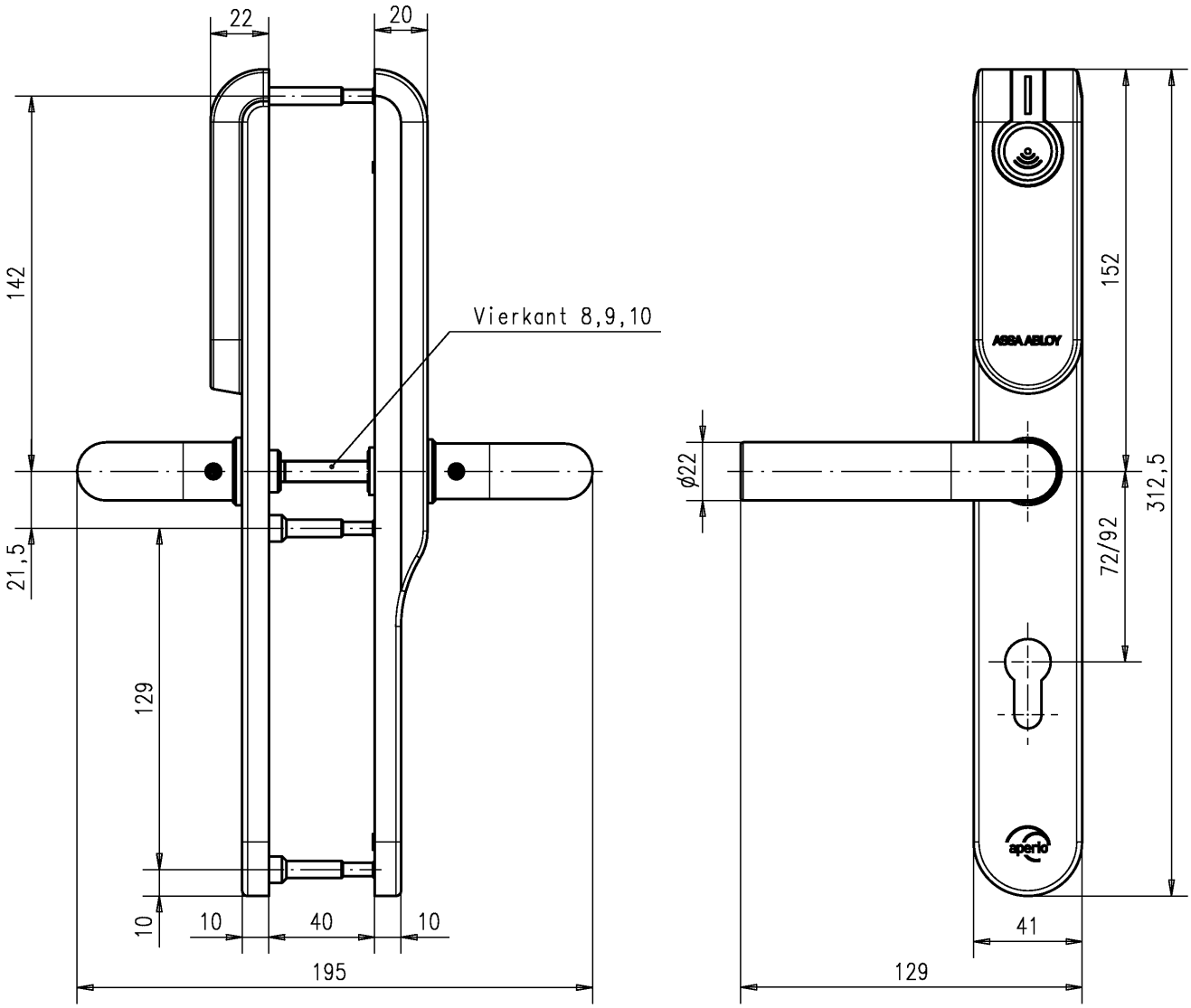

ASSA ABLOY Sicherheitstechnik GmbH
Bildstockstraße 20 72458 Albstadt albstadt@assaabloy.com
Tel. + 497431 123-0 Fax + 497431 123-240 www.assaabloy.de